CASCOS

PROFESIONALES DE LA ELEVACIÓN

2 ELEVADOR COLUMNAS

C3.2S Sport

Ref.	kg			
13120SS	3.200 Kg.	580 Kg.	400/230V - 2.2+2.2kW	45”

Made in Germany

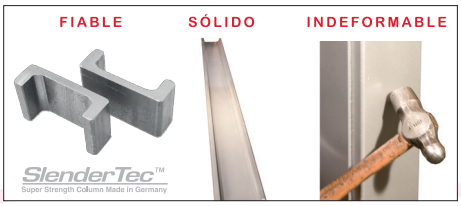

El perfil SlenderTec™ Super Strength Column Made in Germany permite fabricar **columnas** extremadamente **resistentes** y **menos voluminosas**.

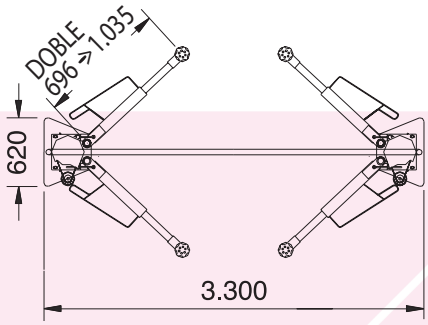

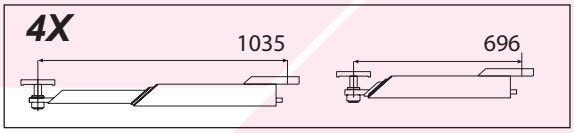

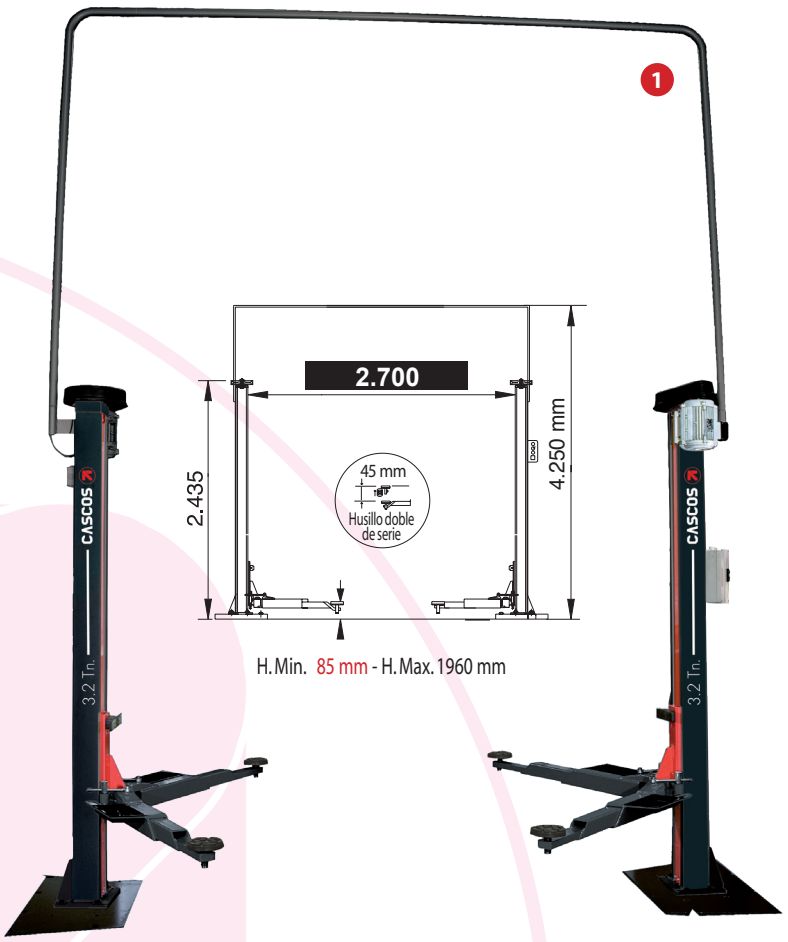

Reversibilidad

Incluye placas de anclaje al suelo

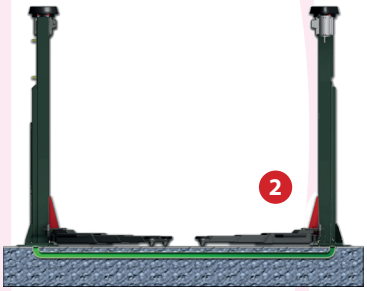

El cableado de motor y detectores, pueden pasar por:

- **El pórtico suministrado. (de serie)** 1
- **El suelo. (montaje en fábrica)** 2

Ref. 13120SS — 2 COLUMNAS: ELEVADOR C3.2S Sport

Detalles exclusivos

El sistema de seguridad de brazos, con varilla roscada, permite las **mayores posibilidades de posicionamiento de brazos** bajo el vehículo, al ser de movimiento continuo.

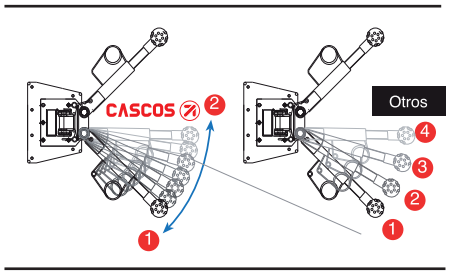

Carros provistos de **rodamientos de acero de alta calidad.** Sistema con **mucho menor desgaste** que los que deslizan mediante pastillas de Nylon.

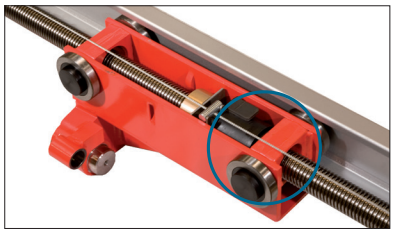

Husillo laminado de 45 mm de diámetro, con tuercas de alta calidad especialmente diseñadas que aseguran:

- **Menor desgaste.**
- **Mayor duración.**

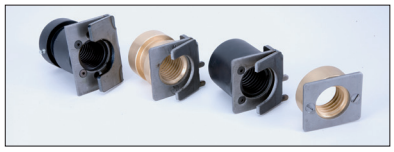

La sincronización más fiable y avanzada del mercado

ILC SYSTEM

(INTELLIGENT LIFT CONTROL)

UNA NUEVA GENERACIÓN DE ELEVADORES

CASCOS ha desarrollado un innovador sistema de control **ILC (Intelligence Lift Control) que no solo controla el funcionamiento del elevador** sino que además nos permite visualizar en su pantalla información **que mejora la gestión y el rendimiento del equipo** en muchos aspectos: seguridad, información de uso del elevador, alertas de funcionamiento, avisos de mantenimiento, instrucciones a seguir en las avería más habituales, opciones configurables como altura de trabajo, bloqueo para prevenir un uso inadecuado, etc... **ILC** es un nuevo concepto que le ayudará a **controlar y mejorar la rentabilidad de su taller** todo ello a través de un menú amigable.

Carga máxima HOMOLOGADA

¡En cualquier posición!

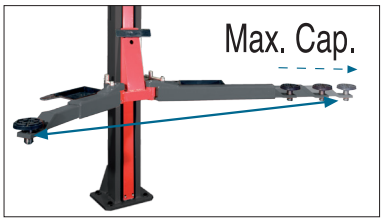

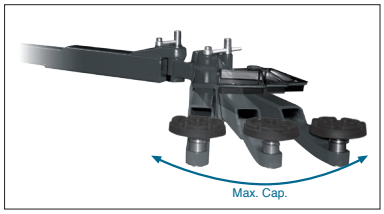

Los elevadores CASCOS a diferencia de otras alternativas en el mercado, soportan la **carga máxima independientemente de:**

- **El reparto de la carga del vehículo (reversible).**
- **El ángulo y/o desplazamiento de los brazos.**

- Bandejas para herramientas.
- Protección de puertas.
- Tapa cubre husillos.

Accesorios

Soporte magnético para herramientas

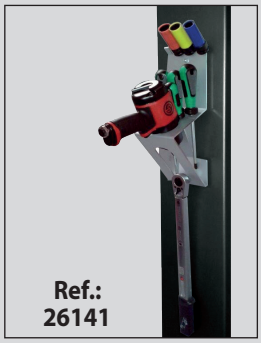

Ref.: 26141

Enchufe integrado (fábrica)

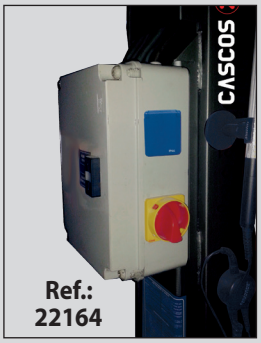

Ref.: 22164

Botonera adicional columna opuesta

Ref.: 22181

Kit magnético de aire

Ref.: 26177

Recambio original

Ref.: 20311

www.cascos.es

50+ 1965

CASCOS

CASCOS MAQUINARIA, S.A.

Zurrupitieta, 8 - Pol. Ind. Júndiz • Apartado 264
01015 VITORIA-GASTEIZ / España/Spain
Tel. +34 945 290 294 / Fax +34 945 290 055
e-mail: info@cascos.es

CASCOS MAQUINARIA SE RESERVA EL DERECHO DE REALIZAR MODIFICACIONES TÉCNICAS SIN PREVIO AVISO