CASCOS
PROFESSIONNELS DU LEVAGE

2 PONT ÉLÉVATEUR À COLONNES

C5S WAGON

Réf.	kg			
13177	5.000 Kg.	1.250 Kg.	400/230V - 3+3kW	40”

Made in Germany

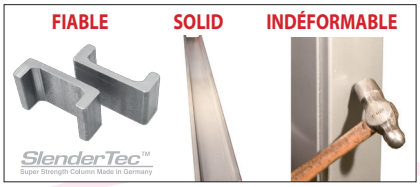

Nos profilés Spéciaux SlenderTec™ Super Strength Column Made in Germany nous permettent de fabriquer des colonnes très **résistantes et moins volumineuses.**

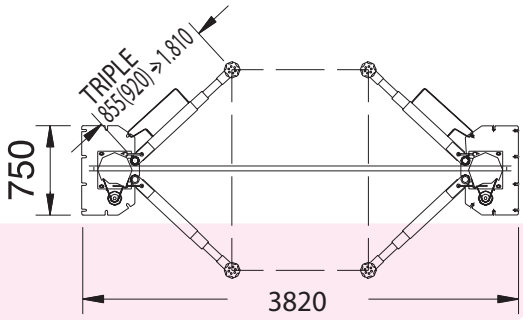

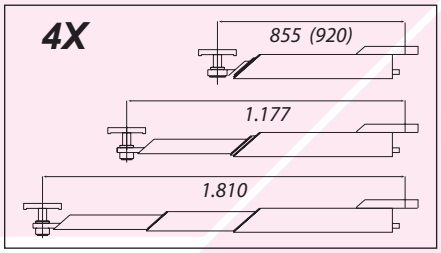

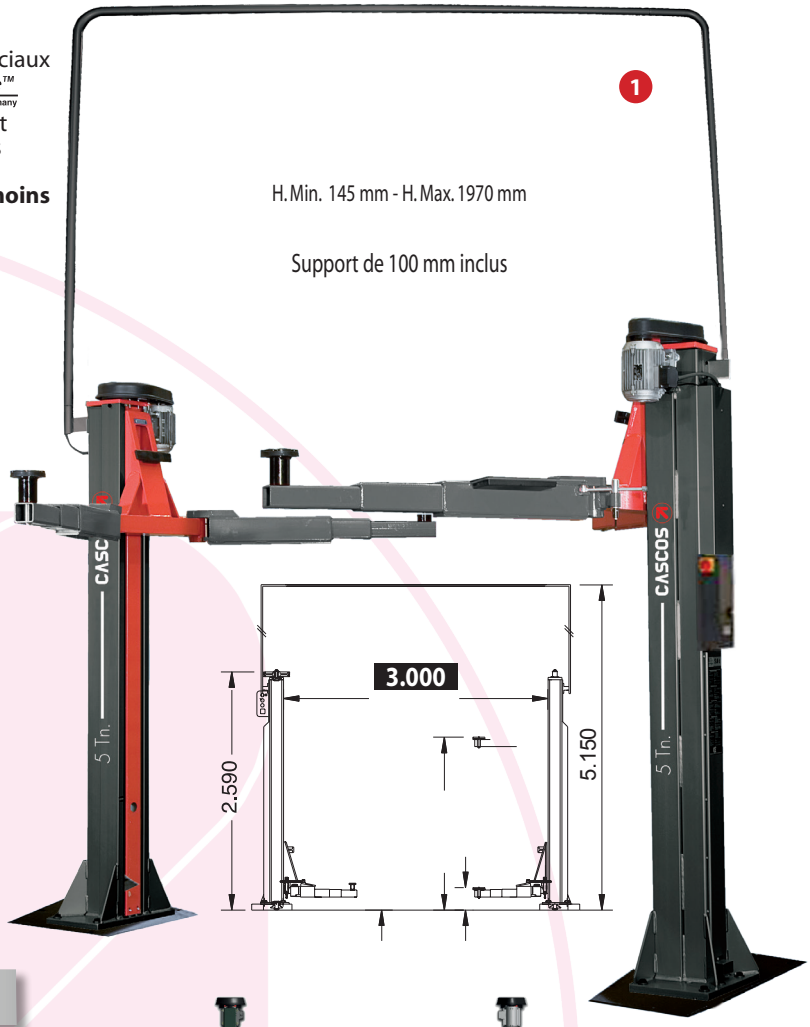

Réversibilité

Plaques d’ancrage incluses.

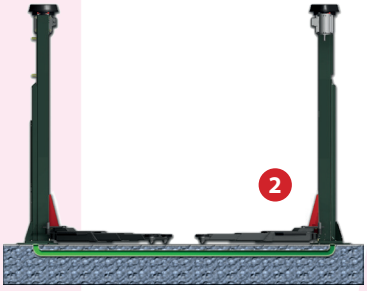

La liaison entre les colonnes peut être réalisée par:

- **L’arcade fournie.** 1
- **Une saignée au sol.** 2

CASCOS

2006/42/CE & EN - 1493:2011
European Directives
& Approved Standards

Réf. 13177 — 2 COLONNES: PONT ÉLÉVATEUR C5S WAGON

Détails exclusifs

Notre système de sécurité de bras, par tiges filetées, offre **plus de possibilités d'ouverture** pour le positionnement sous le véhicule.

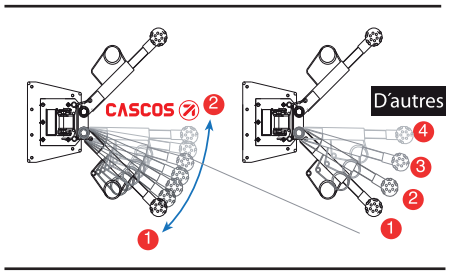

Roulements guides en acier de **haute qualité,** moins d'usure et meilleur guidage qu'avec les patins nylons.

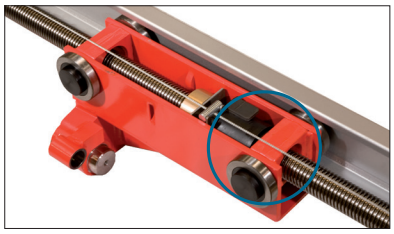

Vis laminée de 45 mm de diamètre avec des écrous de haute qualité spécialement dessinés, qui:

- Offrent **moins de frottement.**
- Assurent une **plus grande durabilité.**

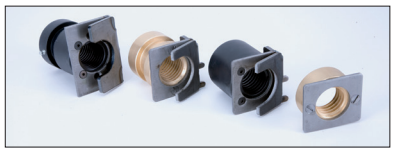

Le système de nivellement le plus fiable et avancé sur le marché.

ILC SYSTEM

(INTELLIGENT LIFT CONTROL)

UNE NOUVELLE GÉNÉRATION DE PONTS ELEVATEURS

ILC (Intelligence Lift Control) un système de contrôle innovant développé par **CASCOS qui non seulement contrôle le fonctionnement de le pont elevateur** , mais nous permet également d'afficher sur l'écran LCD des informations de contrôle qui **améliorent la gestion et la performance de l'équipement** dans beaucoup de aspects : informations sur l'opération de levage, les alertes opérationnelles, les notifications de maintenance, les instructions à suivre dans les pannes les plus courantes, des options configurables par l'utilisateur telles que hauteur de travail, clé ID pour empêcher les opérations non autorisées, etc.. **ILC** est un noveau concept qui vous **aidera à contrôler et améliorer la rentabilité de votre atelier** tout au long d'un menu convivial.

Charge maximale HOMOLOGÉ

Dans n'importe quelle position!

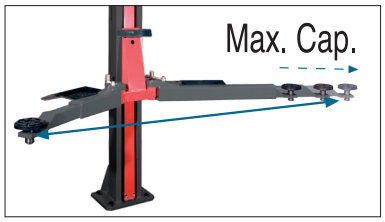

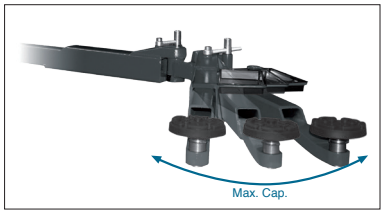

Nos ponts élévateurs á difference d'autres alternatives du marché, **peuvent lever la charge maximale homologuée** quelque soit:

- **L'angle d'ouverture.**
- **Le déploiement des bras.**

- Plateaux "range outils".
- Protections de portes par tampons caoutchouc.
- Rideau métallique de protection de la vis.

Accessoires

Porte-outils magnétique

Réf.: 26141

Prise de courant intégrée (Assemblé en usine)

Réf.: 22164

Boutonnage supplémentaire opposé

Réf.: 22181

Kits de supports sans régulation

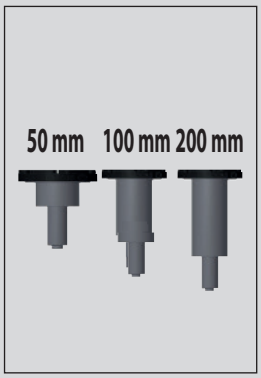

Connecteur d'air magnétique

Réf.: 26177

Rechange d'origine

Réf.: 20311

www.cascos.es

CASCOS

CASCOS MAQUINARIA, S.A.
Zurrupitieta, 8 - Pol. Ind. Júndiz • Apartado 264
01015 VITORIA-GASTEIZ / España/Espagne
Tel. +34 945 290 294 / Fax +34 945 290 055
e-mail: info@cascos.es

PHOTOS ET DESSINS NON CONTRACTUELS